文書番号	作成日付
KPF-19-073/001	2022.07.13

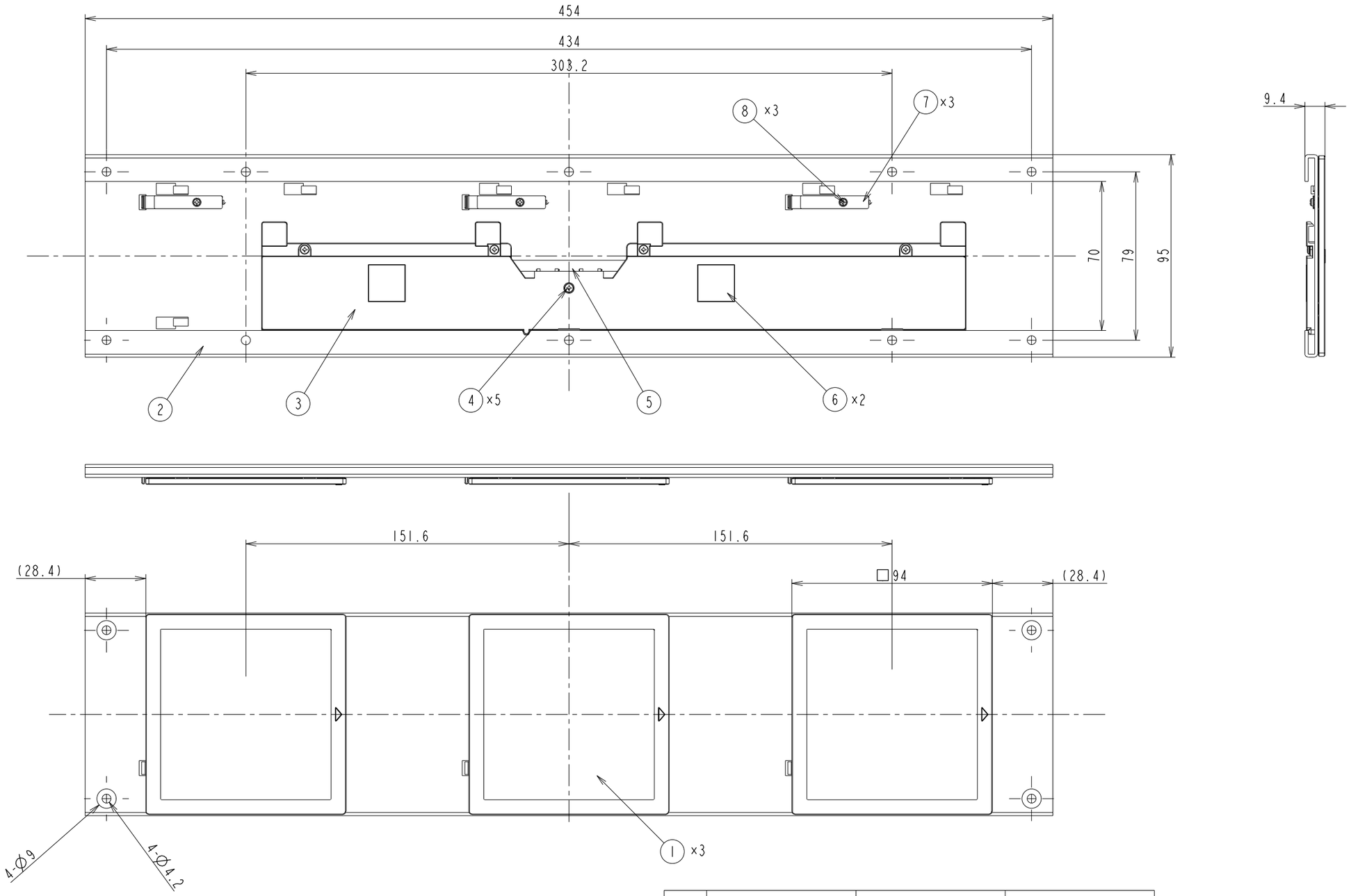

No.	部品名	材質	仕様/型番
8	ネジ	SWCH	M2×3
7	ロック爪	SUS304-CSP 3/4H	t0.4
6	シート IND	PC(黒)	t0.2
5	基板	FR-4 t=0.8	両面金フラッシュ
4	ネジ	SWCH	M2x4
3	基板カバー	PC 黒 UL94 V-0	
2	ベースプレート	A5052P-H34	アルマイト(銀色)
1	有機ELパネル	ガラス	S-P01L(3000K) S-P01W(4000K)

品名	KANEKA Luce Architecture Slim Light Series		
質量:420g±40g 定格入力電圧:DC24V 定格消費電力:9W 最大消費電力:12W	S-455L(3000K) S-455W(4000K)		
	承認	検査	作成
	福島	桑原	邱進宇
SCALE:1/2 単位:mm	PHOENIX ENGINEERING		